チャレンジリーグ
〈上位トーナメント〉

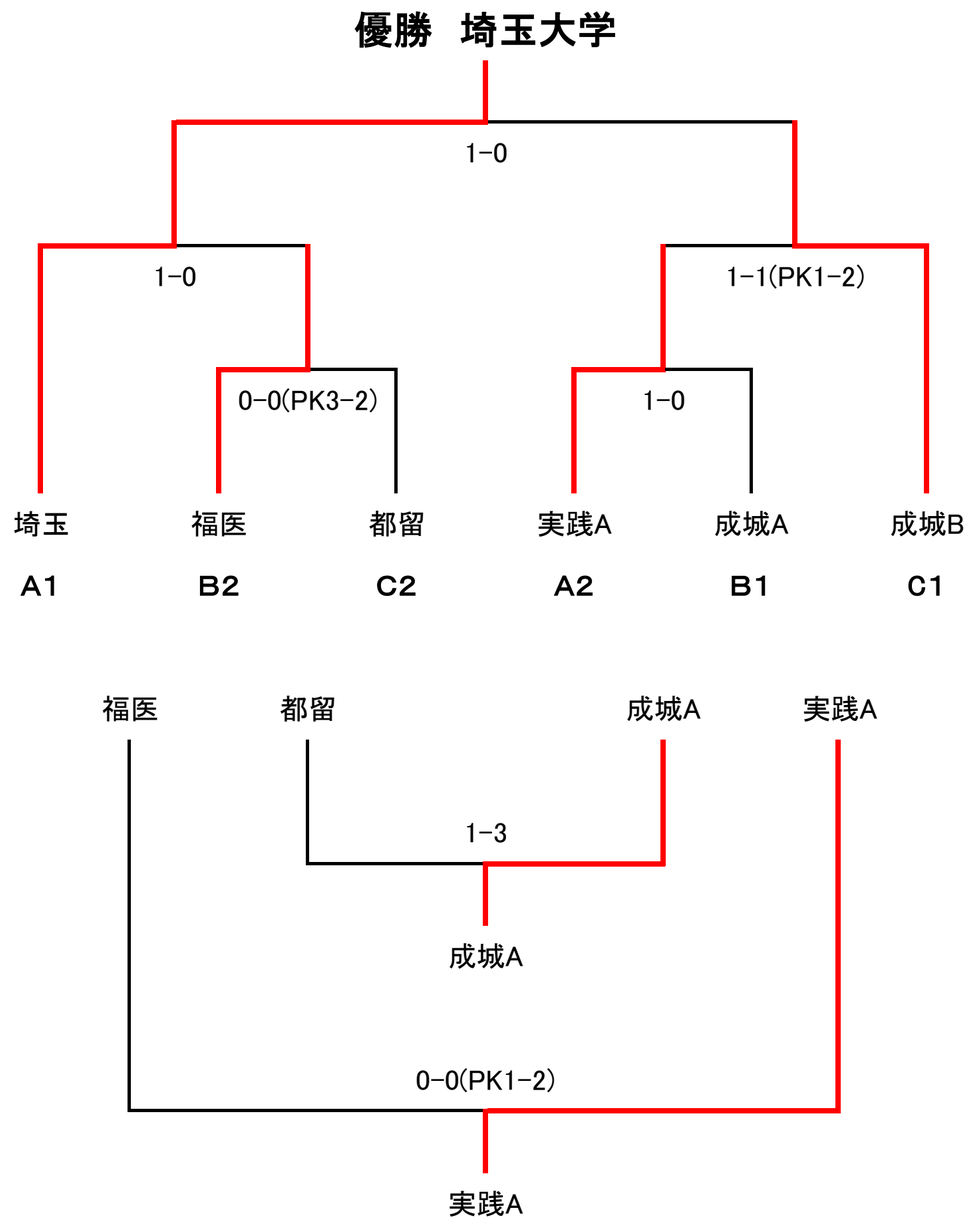
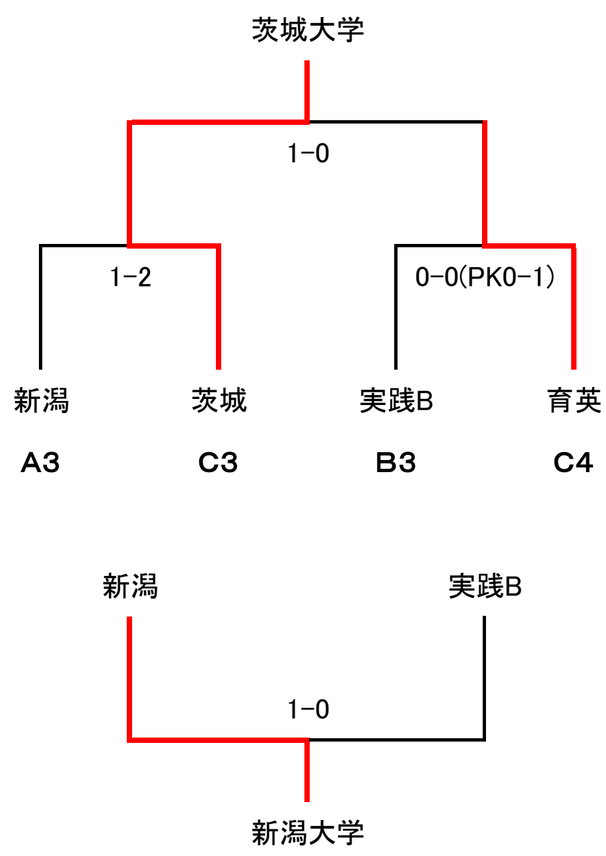
〈下位トーナメント〉